TSI 60 x 160

Technische Daten

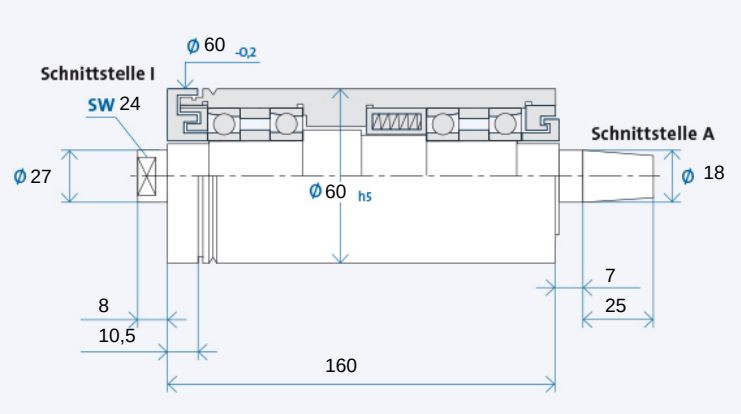

Maximale Drehzahl n_{max} [min-1]* für Lagerausführung:

Stahl (Stahl)	30000
Hybrid (Option)	35000

* ohne Werkzeug

Bestellbezeichnung: TSI 60 x 160 R für Rechtslauf, L für Linkslauf

RECHTSLAUF

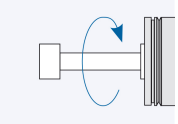

LINKSLAUF

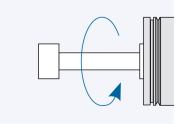

Werkzeugaufnahme

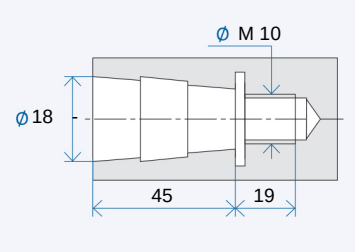

Werkzeugaufnahme: Kegel 1 : 7,5
Nennwert, genauer Kegelwinkel nach GMN Standard

Antriebsseite

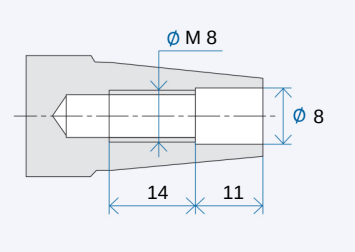

Antriebsseite: Kegel 1 : 7,5
Nennwert, genauer Kegelwinkel nach GMN Standard

Zubehör

Riemenscheiben

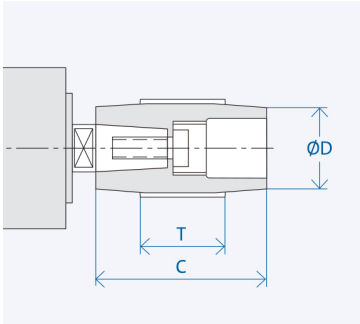

Schnittstelle	Abmessungen [mm]		
	D	C	T
A 18	25	60	40
	32	60	40
	40	60	40
	100	60	40

Bestellbezeichnung Riemenscheibe: AX_1-X_2
X_1: Schnittstelle: 10/13/...
X_2: Zahl aus Spalte D
Abzieher für Riemenscheibe: AX_1/...

TSI Zangenfutter

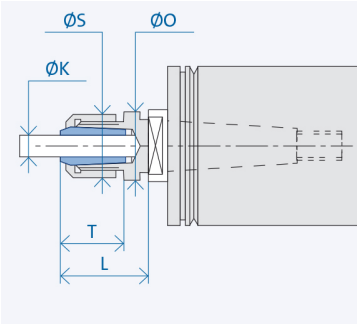

Schnittstelle	Abmessungen [mm]				
	K	T	L	S	O
I18	3	15,5	28	16	23
	4	15,5	28	16	23
	5	15,5	28	16	23
	6	15,5	28	16	23

Bestellbezeichnung Zangenfutter: I X_1 - (K)
X_1: Schnittstelle: 10/14/...
(K) = Innendurchmesser Spannzange

TSI Schleifdorn-Halbfabrikat

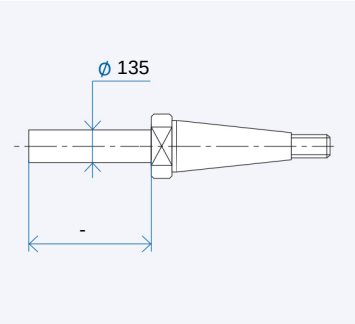

Bestellbezeichnung Halbfabrikat: I X_1
X_1: Schnittstelle 10/14/...

Dieses Datenblatt entspricht dem Stand zur Zeit des Druckdatums. Technische Änderungen vorbehalten. Informationen zu möglichen Optionen sind in unserem Katalog enthalten. Download unter www.gmn.de