Spindelkugellager HY SM 61908 C TXM P4+

07.05.2024

Komponenten

Lagerbezeichnung:	HY SM 61908 C TXM
Lagerbauform:	SM
Baureihe / Größe:	61908
Kugelwerkstoff:	Keramik
Käfig:	TXM
Genauigkeit:	P4+
Hauptmaße [d x D x B]:	40 x 62 x 12 mm

Lastdaten

Stat. Tragzahl	C_{0r}:	6150 N
Dyn. Tragzahl	C_r:	10400 N
Ermüdungsgrenzbelastung	C_U:	233 N
Drehzahlgrenze	n_{Fett}:	36750 1/min
Drehzahlgrenze	$n_{Öl}$:	49000 1/min
Vorspannung Leicht	L:	55 N
Axiale Steifigkeit	C_{ax}:	45 N/µm
Vorspannung Mittel	M:	160 N
Axiale Steifigkeit	C_{ax}:	67 N/µm
Vorspannung Schwer	S:	320 N
Axiale Steifigkeit	C_{ax}:	90 N/µm
Federvorspannung	Ff:	290 N (für n_{max})

Geometriedaten

Bohrungsdurchmesser	d:	40 mm
Außendurchmesser	D:	62 mm
Breite	B:	12 mm
Kugeldurchmesser	D_w:	6.35 mm
Kugelanzahl	Z:	19
Kantenabstand	$r_{1,2\ min}$:	0.6 mm
Kantenabstand, offene Seite	$r_{3,4\ min}$:	0.3 mm
Außendurchmesser Innenring	d_1:	46.8 mm
Außendurchmesser Innenring (offene Seite)	d_2:	-
Durchmesser für Öleinspritzung	d_T:	49 mm
Teilkreisdurchmesser	d_m:	51 mm
Innendurchmesser Außenring	D_1:	55.2 mm
Kantenradius Umbauteil	$r_{a\ max}$:	0.6 mm
Kantenradius Umbauteil (offene Seite)	$r_{b\ max}$:	0.3 mm
Innenring Anschlussdurchmesser	$d_{a,b\ min}$:	43.5 mm
Außenring Anschlussdurchmesser	$D_{a,b\ max}$:	59 mm
Innendurchmesser Außenring (offene Seite)	D_2:	57.4 mm
Gewicht	m:	0.094 kg
Berührungswinkel (Kontaktwinkel)	Alpha 0:	17°

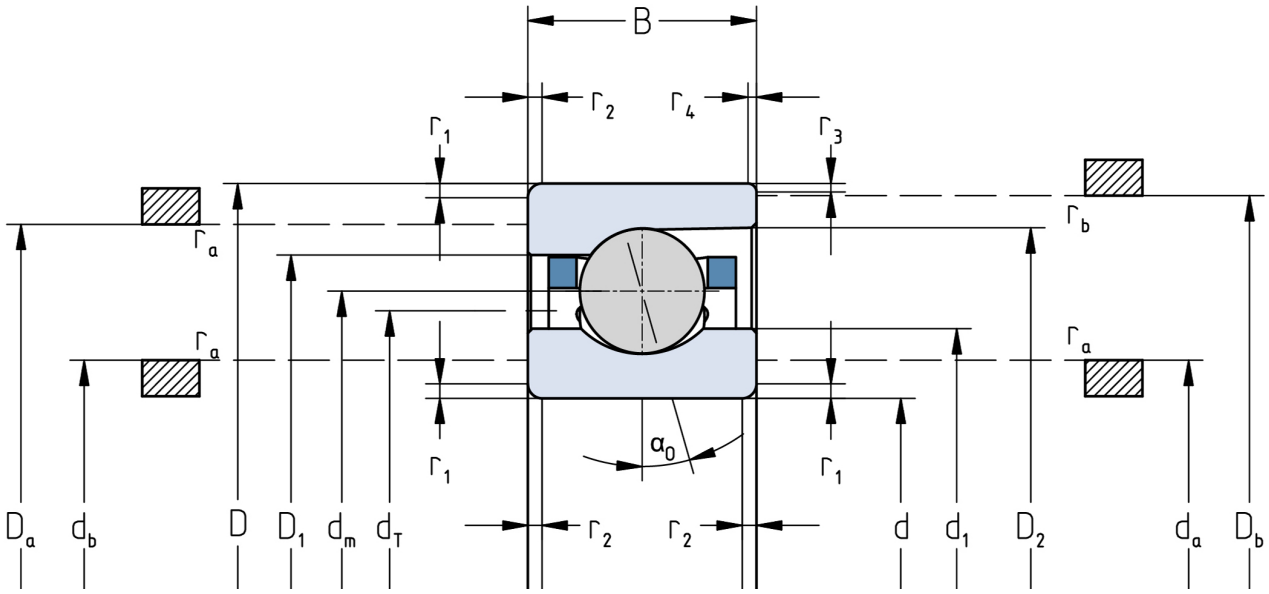

Die angegebenen Drehzahlgrenzen gelten für Einzellager mit Federvorspannung. Für alle hiervon abweichenden Eigenschaften sind Korrekturfaktoren zu berücksichtigen.