Spindelkugellager HY SM 61922 C TA P4+

07.05.2024

Komponenten

Lagerbezeichnung:	HY SM 61922 C TA
Lagerbauform:	SM
Baureihe / Größe:	61922
Kugelwerkstoff:	Keramik
Käfig:	TA
Deckscheibe:	2RZ auf Anfrage
Genauigkeit:	P4+
Hauptmaße [d x D x B]:	110 x 150 x 20 mm

Lastdaten

Stat. Tragzahl	C_{0r}:	32500 N
Dyn. Tragzahl	C_r:	39000 N
Ermüdungsgrenzbelastung	C_U:	1081 N
Drehzahlgrenze	n_{Fett}:	14250 1/min
Drehzahlgrenze	$n_{Öl}$:	19000 1/min
Vorspannung Leicht	L:	200 N
Axiale Steifigkeit	C_{ax}:	126 N/µm
Vorspannung Mittel	M:	600 N
Axiale Steifigkeit	C_{ax}:	188 N/µm
Vorspannung Schwer	S:	1190 N
Axiale Steifigkeit	C_{ax}:	245 N/µm
Federvorspannung	Ff:	1510 N (für n_{max})

Geometriedaten

Bohrungsdurchmesser	d:	110 mm
Außendurchmesser	D:	150 mm
Breite	B:	20 mm
Kugeldurchmesser	D_w:	11.906 mm
Kugelanzahl	Z:	27
Kantenabstand	$r_{1,2\,min}$:	0.6 mm
Kantenabstand, offene Seite	$r_{3,4\,min}$:	0.6 mm
Außendurchmesser Innenring	d_1:	122.8 mm
Außendurchmesser Innenring (offene Seite)	d_2:	-

Durchmesser für Öleinspritzung	d_T:	126.5 mm
Teilkreisdurchmesser	d_m:	130 mm
Innendurchmesser Außenring	D_1:	137.2 mm
Kantenradius Umbauteil	$r_{a\,max}$:	0.6 mm
Kantenradius Umbauteil (offene Seite)	$r_{b\,max}$:	0.6 mm
Innenring Anschlussdurchmesser	$d_{a,b\,min}$:	115.6 mm
Außenring Anschlussdurchmesser	$D_{a,b\,max}$:	145.2 mm
Innendurchmesser Außenring (offene Seite)	D_2:	142.1 mm
Gewicht	m:	0.74 kg
Berührungswinkel (Kontaktwinkel)	Alpha 0:	19°

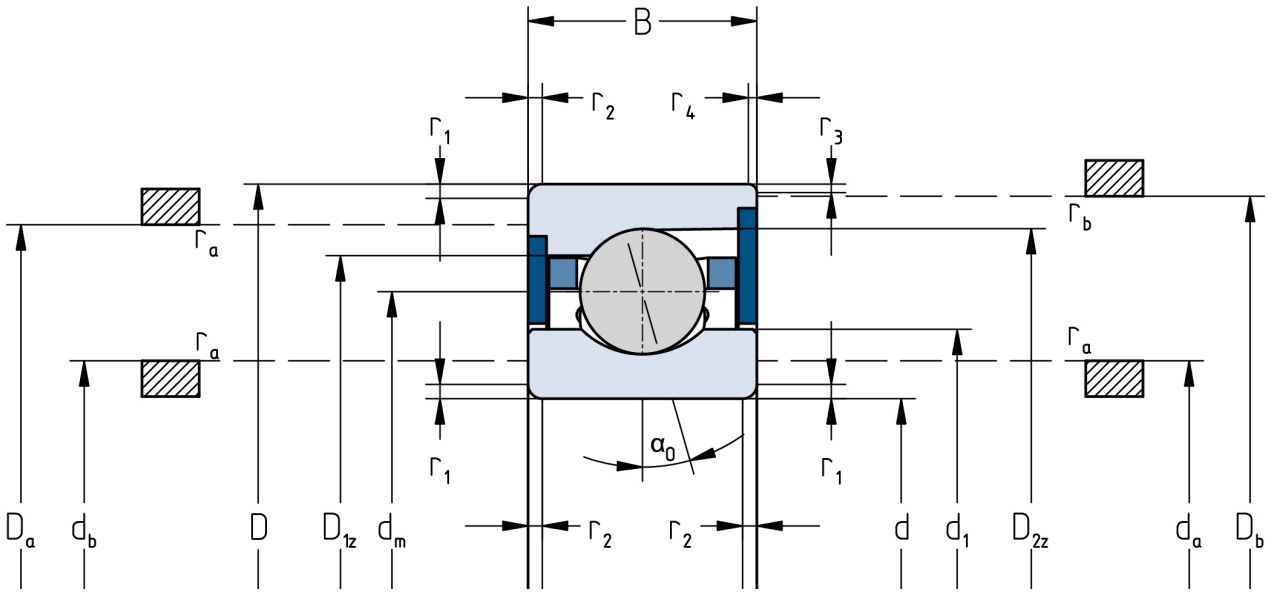

Die angegebenen Drehzahlgrenzen gelten für Einzellager mit Federvorspannung. Für alle hiervon abweichenden Eigenschaften sind Korrekturfaktoren zu berücksichtigen.