Spindelkugellager S 61918 E TA P4+

07.05.2024

Komponenten

Lagerbezeichnung:	S 61918 E TA
Lagerbauform:	S
Baureihe / Größe:	61918
Kugelwerkstoff:	Stahl 100Cr6
Käfig:	TA
Deckscheibe:	2RZ auf Anfrage
Genauigkeit:	P4+
Hauptmaße [d x D x B]:	90 x 125 x 18 mm

Lastdaten

Stat. Tragzahl	C_{0r}:	43000 N
Dyn. Tragzahl	C_r:	38500 N
Ermüdungsgrenzbelastung	C_U:	2148 N
Drehzahlgrenze	n_{Fett}:	10125 1/min
Drehzahlgrenze	$n_{Öl}$:	13500 1/min
Vorspannung Leicht	L:	320 N
Axiale Steifigkeit	C_{ax}:	214 N/µm
Vorspannung Mittel	M:	970 N
Axiale Steifigkeit	C_{ax}:	325 N/µm
Vorspannung Schwer	S:	1940 N
Axiale Steifigkeit	C_{ax}:	429 N/µm
Federvorspannung	Ff:	4070 N (für n_{max})

Geometriedaten

Bohrungsdurchmesser	d:	90 mm
Außendurchmesser	D:	125 mm
Breite	B:	18 mm
Kugeldurchmesser	D_w:	10.319 mm
Kugelanzahl	Z:	26
Kantenabstand	$r_{1,2\ min}$:	0.6 mm
Kantenabstand, offene Seite	$r_{3,4\ min}$:	0.6 mm
Außendurchmesser Innenring	d_1:	101.2 mm
Außendurchmesser Innenring (offene Seite)	d_2:	-
Durchmesser für Öleinspritzung	d_T:	104.4 mm
Teilkreisdurchmesser	d_m:	107.5 mm
Innendurchmesser Außenring	D_1:	113.8 mm
Kantenradius Umbauteil	$r_{a\ max}$:	0.6 mm
Kantenradius Umbauteil (offene Seite)	$r_{b\ max}$:	0.6 mm
Innenring Anschlussdurchmesser	$d_{a,b\ min}$:	95.2 mm
Außenring Anschlussdurchmesser	$D_{a,b\ max}$:	120.6 mm
Innendurchmesser Außenring (offene Seite)	D_2:	118 mm
Gewicht	m:	0.55 kg
Berührungswinkel (Kontaktwinkel)	Alpha 0:	25°

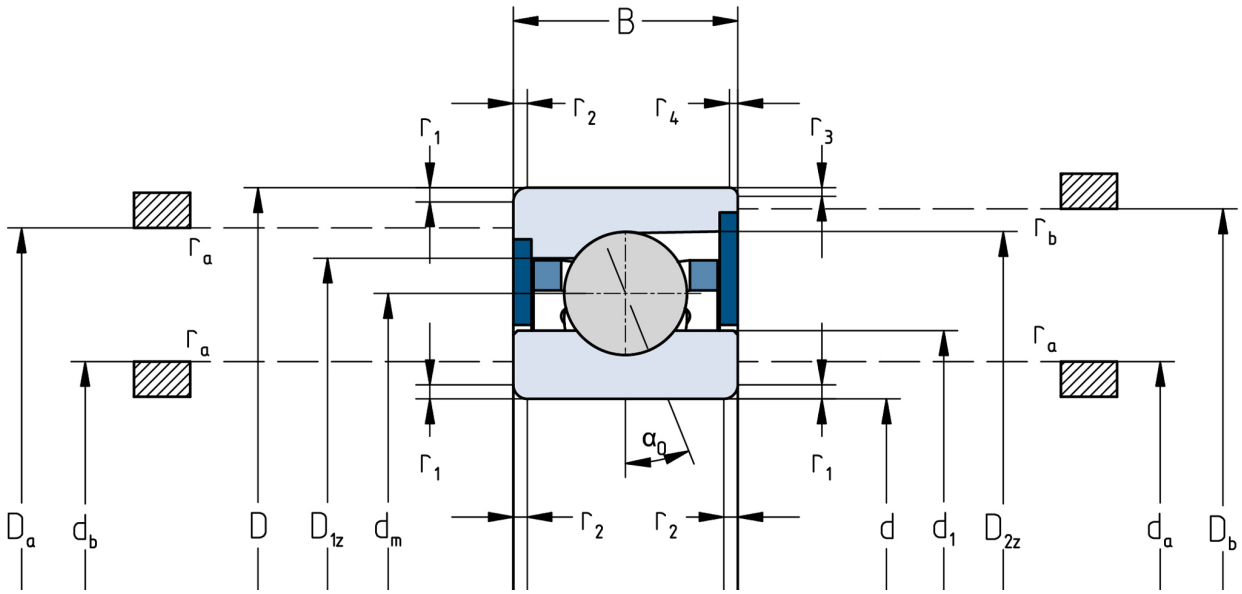

Die angegebenen Drehzahlgrenzen gelten für Einzellager mit Federvorspannung. Für alle hiervon abweichenden Eigenschaften sind Korrekturfaktoren zu berücksichtigen.