Spindelkugellager HY S 6016 C TA P4+

07.05.2024

Komponenten

Lagerbezeichnung:	HY S 6016 C TA
Lagerbauform:	S
Baureihe / Größe:	6016
Kugelwerkstoff:	Keramik
Käfig:	TA
Deckscheibe:	2RZ auf Anfrage
Genauigkeit:	P4+
Hauptmaße [d x D x B]:	80 x 125 x 22 mm

Lastdaten

Stat. Tragzahl	C_{0r}:	56000 N
Dyn. Tragzahl	C_r:	60000 N
Ermüdungsgrenzbelastung	C_U:	2099 N
Drehzahlgrenze	n_{Fett}:	15375 1/min
Drehzahlgrenze	$n_{Öl}$:	20500 1/min
Vorspannung Leicht	L:	310 N
Axiale Steifigkeit	C_{ax}:	107 N/µm
Vorspannung Mittel	M:	920 N
Axiale Steifigkeit	C_{ax}:	172 N/µm
Vorspannung Schwer	S:	1830 N
Axiale Steifigkeit	C_{ax}:	241 N/µm
Federvorspannung	Ff:	2290 N (für n_{max})

Geometriedaten

Bohrungsdurchmesser	d:	80 mm
Außendurchmesser	D:	125 mm
Breite	B:	22 mm
Kugeldurchmesser	D_w:	13.494 mm
Kugelanzahl	Z:	20
Kantenabstand	$r_{1,2\ min}$:	1.1 mm
Kantenabstand, offene Seite	$r_{3,4\ min}$:	0.6 mm
Außendurchmesser Innenring	d_1:	94.3 mm
Außendurchmesser Innenring (offene Seite)	d_2:	-

Durchmesser für Öleinspritzung	d_T:	98.6 mm
Teilkreisdurchmesser	d_m:	102.5 mm
Innendurchmesser Außenring	D_1:	110.7 mm
Kantenradius Umbauteil	$r_{a\ max}$:	1 mm
Kantenradius Umbauteil (offene Seite)	$r_{b\ max}$:	0.6 mm
Innenring Anschlussdurchmesser	$d_{a,b\ min}$:	87.7 mm
Außenring Anschlussdurchmesser	$D_{a,b\ max}$:	118.7 mm
Innendurchmesser Außenring (offene Seite)	D_2:	116.2 mm
Gewicht	m:	0.72 kg
Berührungswinkel (Kontaktwinkel)	Alpha 0:	15°

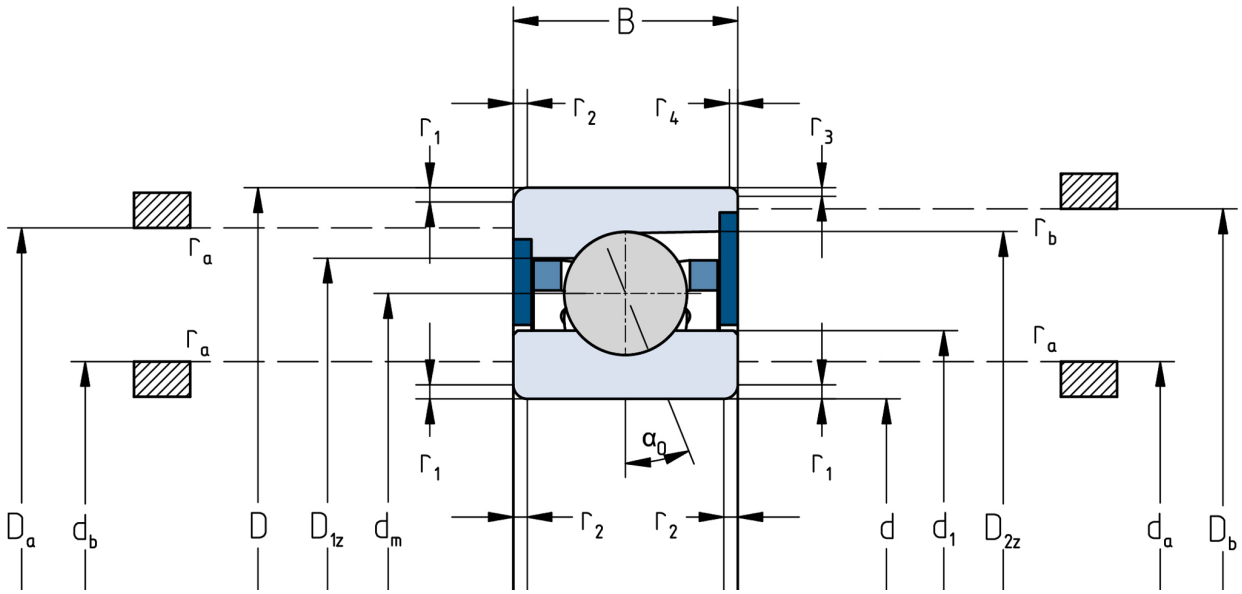

Die angegebenen Drehzahlgrenzen gelten für Einzellager mit Federvorspannung. Für alle hiervon abweichenden Eigenschaften sind Korrekturfaktoren zu berücksichtigen.