Spindelkugellager S 61914 E TA P4+

07.05.2024

Komponenten

Lagerbezeichnung:	S 61914 E TA
Lagerbauform:	S
Baureihe / Größe:	61914
Kugelwerkstoff:	Stahl 100Cr6
Käfig:	TA
Deckscheibe:	2RZ auf Anfrage
Genauigkeit:	P4+
Hauptmaße [d x D x B]:	70 x 100 x 16 mm

Lastdaten

Stat. Tragzahl	C_{0r}:	24800 N
Dyn. Tragzahl	C_r:	23000 N
Ermüdungsgrenzbelastung	C_U:	1289 N
Drehzahlgrenze	n_{Fett}:	12750 1/min
Drehzahlgrenze	$n_{Öl}$:	17000 1/min
Vorspannung Leicht	L:	200 N
Axiale Steifigkeit	C_{ax}:	163 N/µm
Vorspannung Mittel	M:	590 N
Axiale Steifigkeit	C_{ax}:	245 N/µm
Vorspannung Schwer	S:	1180 N
Axiale Steifigkeit	C_{ax}:	326 N/µm
Federvorspannung	Ff:	2440 N (für n_{max})

Geometriedaten

Bohrungsdurchmesser	d:	70 mm
Außendurchmesser	D:	100 mm
Breite	B:	16 mm
Kugeldurchmesser	D_w:	7.938 mm
Kugelanzahl	Z:	24
Kantenabstand	$r_{1,2\ min}$:	1 mm
Kantenabstand, offene Seite	$r_{3,4\ min}$:	0.3 mm
Außendurchmesser Innenring	d_1:	80.1 mm
Außendurchmesser Innenring (offene Seite)	d_2:	-

Durchmesser für Öleinspritzung	d_T:	82.6 mm
Teilkreisdurchmesser	d_m:	85 mm
Innendurchmesser Außenring	D_1:	89.9 mm
Kantenradius Umbauteil	$r_{a\ max}$:	1 mm
Kantenradius Umbauteil (offene Seite)	$r_{b\ max}$:	0.3 mm
Innenring Anschlussdurchmesser	$d_{a,b\ min}$:	75.2 mm
Außenring Anschlussdurchmesser	$D_{a,b\ max}$:	95.4 mm
Innendurchmesser Außenring (offene Seite)	D_2:	93 mm
Gewicht	m:	0.335 kg
Berührungswinkel (Kontaktwinkel)	Alpha 0:	25°

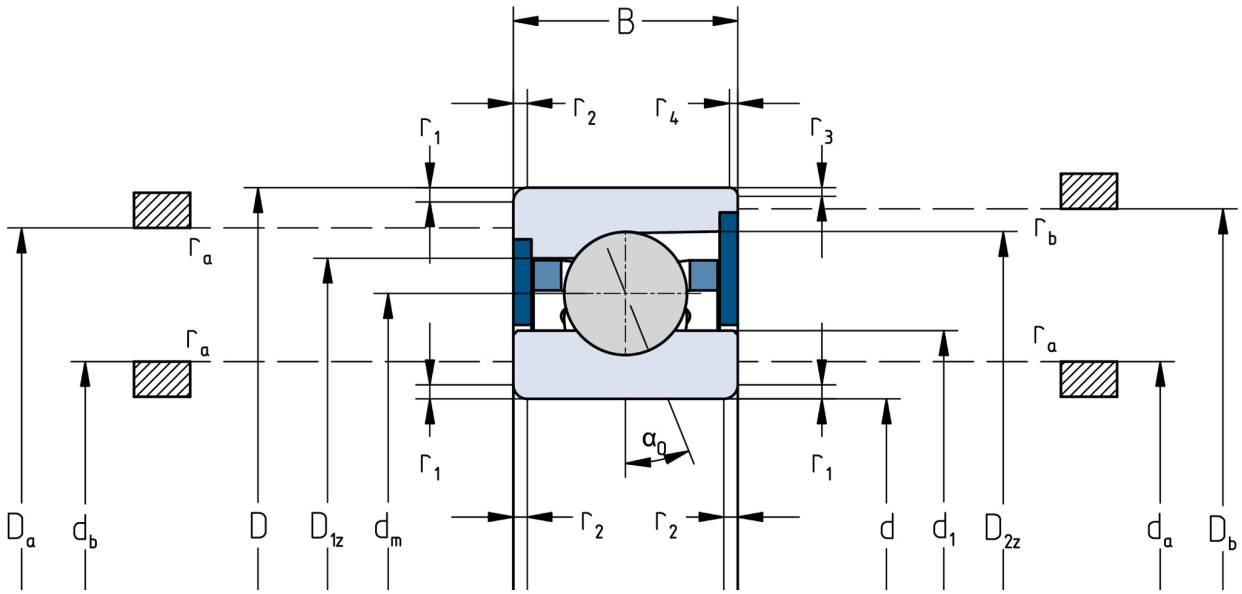

Die angegebenen Drehzahlgrenzen gelten für Einzellager mit Federvorspannung. Für alle hiervon abweichenden Eigenschaften sind Korrekturfaktoren zu berücksichtigen.