Spindelkugellager HY S 6009 E TA P4+

07.05.2024

Komponenten

Lagerbezeichnung:	HY S 6009 E TA
Lagerbauform:	S
Baureihe / Größe:	6009
Kugelwerkstoff:	Keramik
Käfig:	TA
Deckscheibe:	2RZ optional (mit Befettung)
Genauigkeit:	P4+ (UP+ auf Anfrage)
Hauptmaße [d x D x B]:	45 x 75 x 16 mm

Lastdaten

Stat. Tragzahl	C_{0r}:	20800 N
Dyn. Tragzahl	C_r:	26000 N
Ermüdungsgrenzbelastung	C_U:	788 N
Drehzahlgrenze	n_{Fett}:	22500 1/min
Drehzahlgrenze	$n_{Öl}$:	30000 1/min
Vorspannung Leicht	L:	210 N
Axiale Steifigkeit	C_{ax}:	161 N/µm
Vorspannung Mittel	M:	650 N
Axiale Steifigkeit	C_{ax}:	248 N/µm
Vorspannung Schwer	S:	1300 N
Axiale Steifigkeit	C_{ax}:	331 N/µm
Federvorspannung	Ff:	1490 N (für n_{max})

Geometriedaten

Bohrungsdurchmesser	d:	45 mm
Außendurchmesser	D:	75 mm
Breite	B:	16 mm
Kugeldurchmesser	D_w:	8.731 mm
Kugelanzahl	Z:	18
Kantenabstand	$r_{1,2\ min}$:	1 mm
Kantenabstand, offene Seite	$r_{3,4\ min}$:	0.6 mm
Außendurchmesser Innenring	d_1:	54.7 mm
Außendurchmesser Innenring (offene Seite)	d_2:	-
Durchmesser für Öleinspritzung	d_T:	57.6 mm
Teilkreisdurchmesser	d_m:	60 mm
Innendurchmesser Außenring	D_1:	65 mm
Kantenradius Umbauteil	$r_{a\ max}$:	1 mm
Kantenradius Umbauteil (offene Seite)	$r_{b\ max}$:	0.6 mm
Innenring Anschlussdurchmesser	$d_{a,b\ min}$:	50.4 mm
Außenring Anschlussdurchmesser	$D_{a,b\ max}$:	70.5 mm
Innendurchmesser Außenring (offene Seite)	D_2:	68.9 mm
Gewicht	m:	0.21 kg
Berührungswinkel (Kontaktwinkel)	Alpha 0:	25°

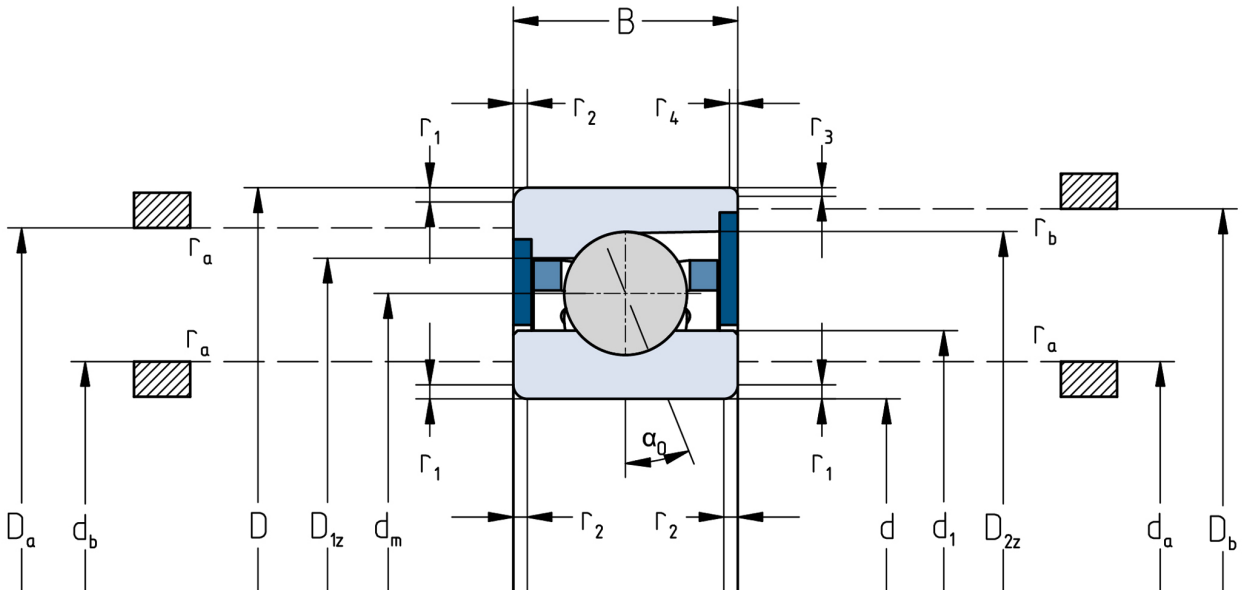

Die angegebenen Drehzahlgrenzen gelten für Einzellager mit Federvorspannung. Für alle hiervon abweichenden Eigenschaften sind Korrekturfaktoren zu berücksichtigen.