Spindelkugellager SM 6002 C TA P4+

07.05.2024

Komponenten

Lagerbezeichnung:	SM 6002 C TA
Lagerbauform:	SM
Baureihe / Größe:	6002
Kugelwerkstoff:	Stahl 100Cr6
Käfig:	TA
Genauigkeit:	P4+ (UP+ auf Anfrage)
Hauptmaße [d x D x B]:	15 x 32 x 9 mm

Lastdaten

Stat. Tragzahl	C_{0r}:	2160 N
Dyn. Tragzahl	C_r:	4900 N
Ermüdungsgrenzbelastung	C_U:	113 N
Drehzahlgrenze	n_{Fett}:	63750 1/min
Drehzahlgrenze	$n_{Öl}$:	85000 1/min
Vorspannung Leicht	L:	22 N
Axiale Steifigkeit	C_{ax}:	17 N/µm
Vorspannung Mittel	M:	75 N
Axiale Steifigkeit	C_{ax}:	28 N/µm
Vorspannung Schwer	S:	150 N
Axiale Steifigkeit	C_{ax}:	38 N/µm
Federvorspannung	Ff:	120 N (für n_{max})

Geometriedaten

Bohrungsdurchmesser	d:	15 mm
Außendurchmesser	D:	32 mm
Breite	B:	9 mm
Kugeldurchmesser	D_w:	4.762 mm
Kugelanzahl	Z:	13
Kantenabstand	$r_{1,2\ min}$:	0.3 mm
Kantenabstand, offene Seite	$r_{3,4\ min}$:	0.3 mm
Außendurchmesser Innenring	d_1:	20.2 mm
Außendurchmesser Innenring (offene Seite)	d_2:	-
Durchmesser für Öleinspritzung	d_T:	21.9 mm
Teilkreisdurchmesser	d_m:	23.5 mm
Innendurchmesser Außenring	D_1:	26.9 mm
Kantenradius Umbauteil	$r_{a\ max}$:	0.3 mm
Kantenradius Umbauteil (offene Seite)	$r_{b\ max}$:	0.3 mm
Innenring Anschlussdurchmesser	$d_{a,b\ min}$:	17.6 mm
Außenring Anschlussdurchmesser	$D_{a,b\ max}$:	30.2 mm
Innendurchmesser Außenring (offene Seite)	D_2:	28.4 mm
Gewicht	m:	0.029 kg
Berührungswinkel (Kontaktwinkel)	Alpha 0:	15°

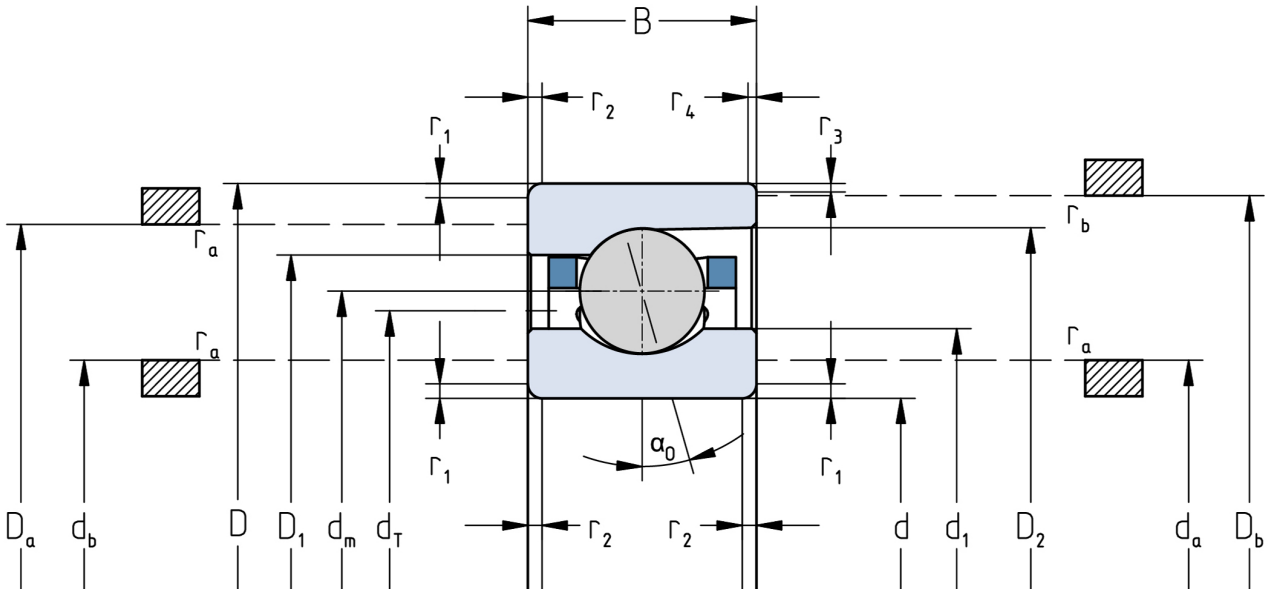

Die angegebenen Drehzahlgrenzen gelten für Einzellager mit Federvorspannung. Für alle hiervon abweichenden Eigenschaften sind Korrekturfaktoren zu berücksichtigen.